ZANUSSI PROFESSIONAL

Gamma cottura modulare EVO700 Brasiera multifunzione elettrica 22 litri, fondo vasca in compound

ARTICOLO N°

MODELLO N°

NOME

SIS #

AIA #



372110 (Z7MFEHDI00) Brasiera multifunzione elettrica 22 litri, fondo vasca in compound

Descrizione

Articolo N°

Riscaldamento tramite resistenze corazzate in incoloy. Montato su piedi in inox regolabili in altezza da 150 a 200 mm. Vasca con angoli arrotondati e superficie di cottura in compound (strato superiore da 3 mm in acciaio inox AISI 316, strato inferiore da 12 mm in acciaio dolce).
Pannelli esterni in acciaio inox con finitura Scotch Brite. Piano di lavoro in acciaio inox stampato in un unico pezzo (spessore 1,5 mm). Bordi laterali a taglio laser ad angolo retto per una perfetta giunzione con altre unità.

Caratteristiche e benefici

- Apparecchiatura di cottura multifunzione che può essere utilizzata per la cottura a secco, in umido o per la frittura leggera.
- Vasca con superficie di cottura in acciaio compound (formata da uno strato superiore di 3mm in acciaio inox AISI 316 ed uno inferiore di 12mm in acciaio dolce) a garanzia di ottimi risultati di cottura.
- Vasca in acciaio inox con angoli arrotondati per facilitare le operazioni di pulizia.
- Temperatura controllata in modo preciso tramite termostato posizionato sul pannello di controllo.
- La temperatura può essere impostata tra 100°C e 250°C.
- Uniforme distribuzione della temperatura su tutta la superficie.
- La temperatura viene raggiunta in tempi brevi.
- L'unità viene riscaldata attraverso resistenze corazzate in incoloy.
- L'unità viene fornita di serie con 4 piedini in acciaio inox.

Costruzione

- Pannellatura esterna in acciaio inox con finitura Scotch Brite
- Piano di lavoro in acciaio inox realizzato in un unico pezzo di 1,5 mm di spessore.
- I modelli hanno bordi laterali ad angolo retto per consentire giunture a livello tra le unità ed eliminare la possibilità di infiltrazioni.
- [NOT TRANSLATED]

Approvazione:

Gamma cottura modulare
EVO700 Brasiera multifunzione elettrica 22 litri, fondo vasca in compound

Fronte

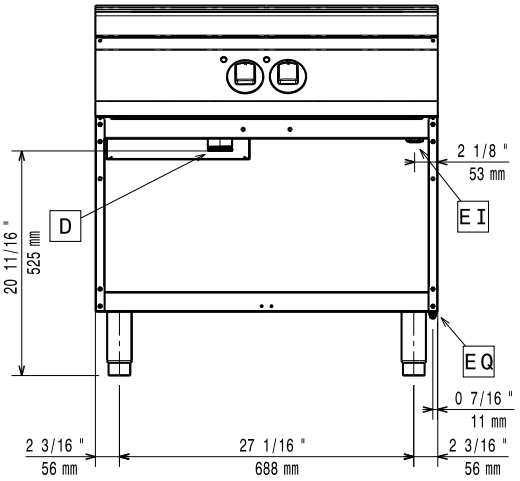

Lato

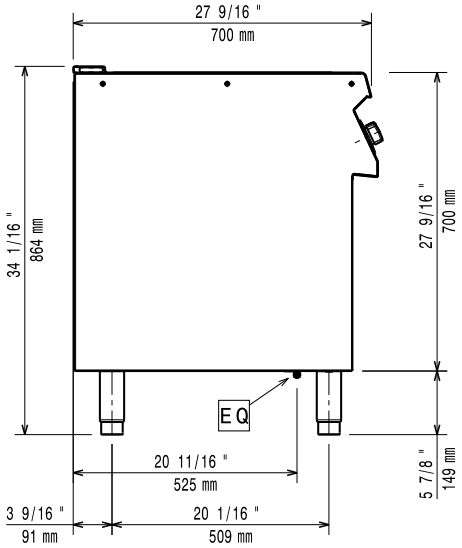

EI = Connessione elettrica
EQ = Vite Equipotenziale

Alto

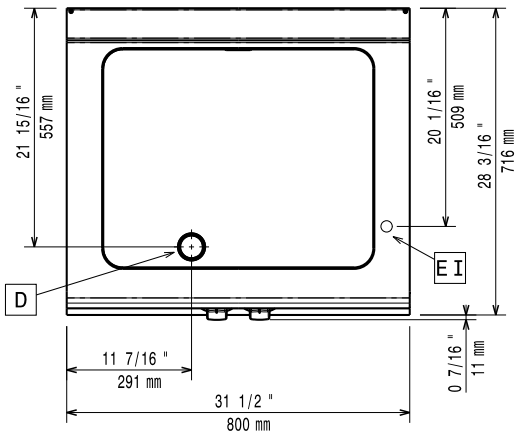

Elettrico

Tensione di alimentazione:	380-400 V/3N ph/50-60 Hz
Watt totali:	10 kW

Informazioni chiave

Se l'apparecchiatura viene montata vicino a apparecchi sensibili alla temperatura, uno spazio di sicurezza di circa 100 mm deve essere predisposto o prevista una qualche forma di isolamento termico.

Temperatura MIN:	100 °C
Temperatura MAX:	250 °C
Peso netto:	75 kg
Peso imballo:	ISO 9001; ISO 14001; ISO 45001; ISO 50001 kg
Altezza imballo:	1140 mm
Larghezza imballo:	820 mm
Profondità imballo:	860 mm
Volume imballo:	0.8 m³
Gruppo di certificazione:	EBP7F4

L'azienda si riserva il diritto di apportare modifiche ai prodotti senza preavviso

Accessori inclusi

- 1 x Raschietto per fry top liscio e brasiera multifunzione PNC 164255
- 1 x Lame di ricambio con lati arrotondati per raschietto per brasiera multifunzione PNC 921694

Accessori opzionali

- Kit per sigillatura giunzioni PNC 206086 ❑
- Kit 4 ruote di cui 2 con freno (ordinare insieme al kit di installazione su ruote/piedini) PNC 206135 ❑
- Kit piedini flangiati PNC 206136 ❑
- Zoccolatura frontale per installazioni su zoccolo in cemento, 800 mm PNC 206148 ❑
- Zoccolatura frontale per installazioni su zoccolo in cemento, 1000 mm PNC 206150 ❑
- Zoccolatura frontale per installazioni su zoccolo in cemento, 1200 mm PNC 206151 ❑
- Zoccolatura frontale per installazioni su zoccolo in cemento, 1600 mm PNC 206152 ❑
- Corrimano frontale da 800 mm PNC 206167 ❑
- Zoccolatura frontale per funzioni da 800 mm PNC 206176 ❑
- Zoccolatura frontale per funzioni da 1000 mm PNC 206177 ❑
- Zoccolatura frontale per funzioni da 1200 mm PNC 206178 ❑
- Zoccolatura frontale per funzioni da 1600 mm PNC 206179 ❑
- Piano porzionatore da 800 mm PNC 206186 ❑
- Corrimano frontale da 1200 mm PNC 206191 ❑
- Corrimano frontale da 1600 mm PNC 206192 ❑
- Kit 4 piedini per installazioni su zoccolo in cemento (non adatti per la griglia monoblocco Evo900) PNC 206210 ❑
- Corrimano laterale destro e sinistro PNC 206240 ❑
- 2 supporti con guide per 4 contenitori GN 1/1 per unità monoblocco (es. brasiera multifunzione) PNC 206244 ❑
- Supporto centrale per installazione di guide e cassetti (su basi 800/1200 mm) e portine (su basi da 1200 mm) PNC 206245 ❑
- 2 zoccolature laterali PNC 206249 ❑
- 2 zoccolature laterali per installazioni su zoccolo in cemento PNC 206265 ❑
- Alzatina per camino per funzioni da 800 mm PNC 206304 ❑
- 2 pannelli per copertura laterale (altezza 700 mm, profondità 700 mm) PNC 206319 ❑
- Portina per base aperta PNC 206342 ❑
- Kit installazione su ruote/piedini da 800 mm PNC 206367 ❑
- Kit installazione su ruote/piedini da 1200 mm PNC 206368 ❑
- Kit installazione su ruote/piedini da 1600 mm PNC 206369 ❑
- Pannello per copertura posteriore da 800 mm PNC 206374 ❑
- Pannello per copertura posteriore da 1000 mm PNC 206375 ❑
- Pannello per copertura posteriore da 1200 mm PNC 206376 ❑
- Coperchio per brasiera multifunzione da 22 litri PNC 921690 ❑

L'azienda si riserva il diritto di apportare modifiche ai prodotti senza preavviso